PPRI-ŻEGRZE

ZAKŁAD PRODUKCJI URZĄDZEŃ SANITARNYCH I ELEKTRYCZNYCH
"PPRI-ŻEGRZE" Sp. z o.o.

ul.Jana Czochralskiego 5
61-248 Poznań
tel./fax 61 878 95 25
pprizegrze@best.net.pl
www.pprizegrze.pl

KRS 0000047115 REGON 630522423 NIP 7820021364

ZBIORNIK CIŚNIENIOWY - SPRĘŻONEGO POWIETRZA ZP - 12000/11

Najwyższe dopuszczalne ciśnienie	PS 11 bar	Pojemność V - 12000 l
Najwyższa dopuszczalna temperatura	TS 70 °C	Masa - 1950 kg
Najniższa dopuszczalna temperatura	TS - 20 °C	Rys nr ZP-12000/11
Ciśnienie próbne	PT 15,73bar	
Dyrektywa nr 2014/68/UE KAT IV Moduł G		nr fabryczny

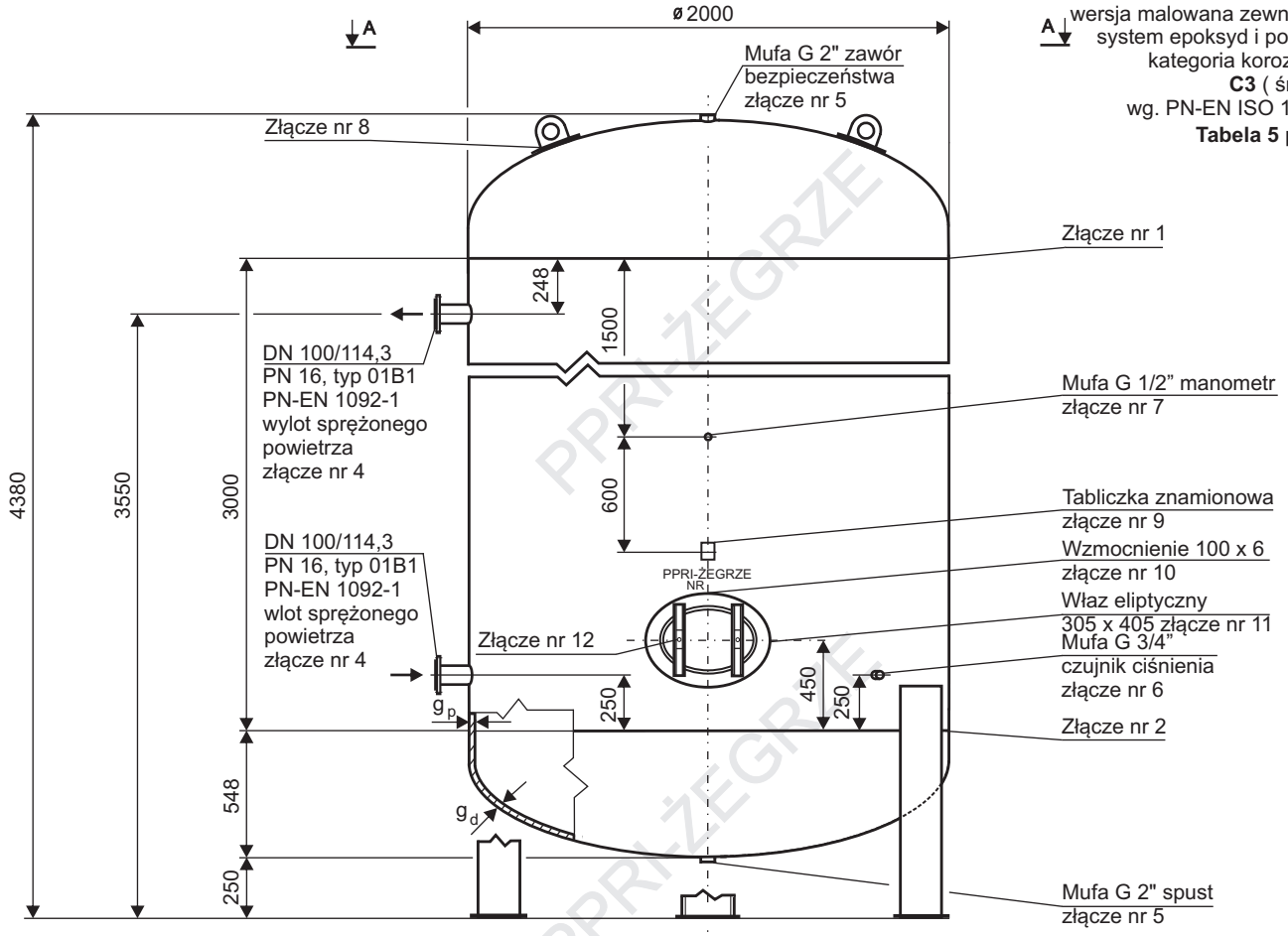

wersja malowana zewnętrznie:
system epoksyd i poliuretan
kategoria korozyjności
C3 (średnia)
wg. PN-EN ISO 12944-2
Tabela 5 poz. 27

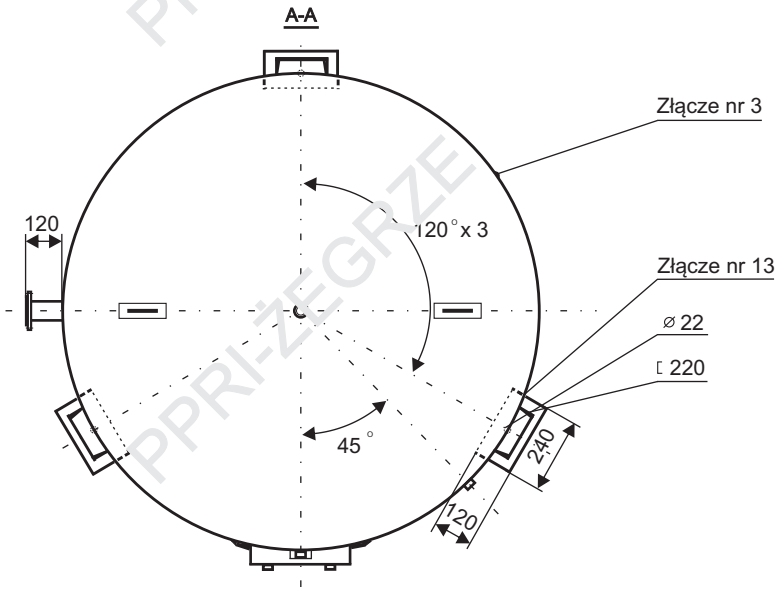

PPRI-ŻEGRZE